www.mosquiteraideal.com

MOSQUITERA CORREDERA

Ancho máx. **Altura máx. 2,00 m**
Ancho mín. ... **Alto mín. ...**

Es posible utilizar este tipo de solucion mosquitera si la distancia "d" es mayor de 0,9mm. De lo contrario existe la posibilidad de colocar un perfil "z" adicional.

DETALLE A

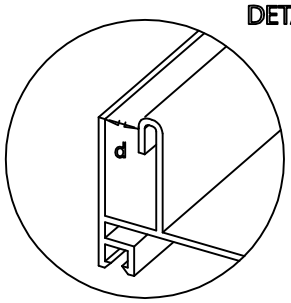

PERFIL GUIA "Z"

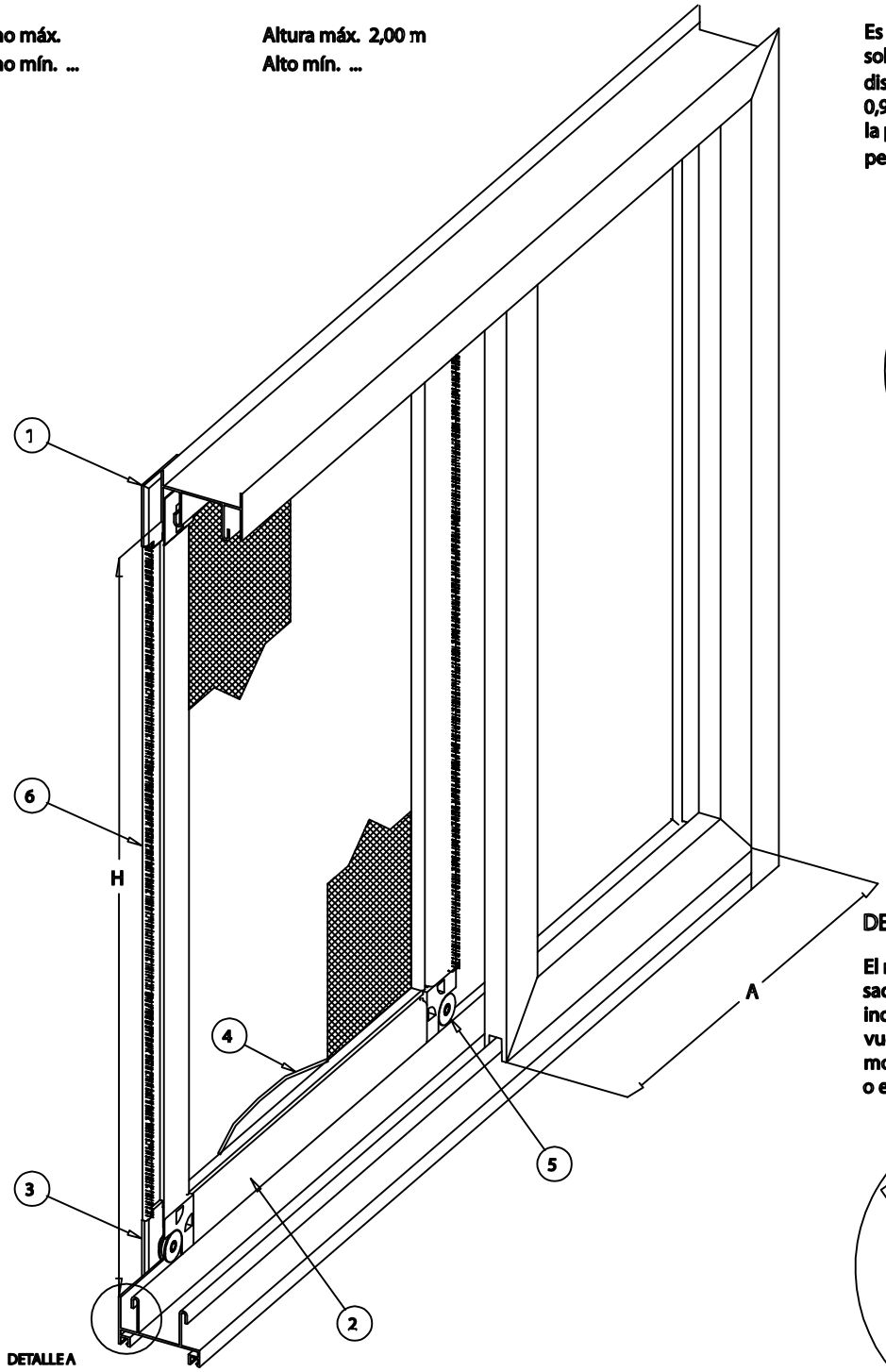

DETALLE ESCUADRA INFERIOR

El rodamiento es reversible sacandolo en el sentido que indica la flecha. Le damos la vuelta y ajustamos la mosquitera al marco estandar o europeo.

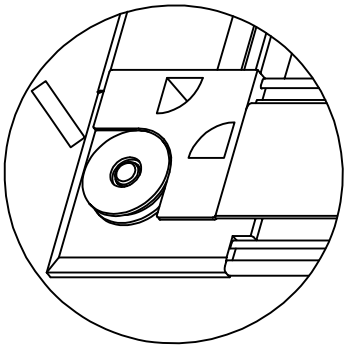

MODO DE INSTALACION:
Introducir primero la parte superior de la mosquitera en la solapa cortavientos del marco superior de la ventana corredera. Presione la mosquitera al maximo hacia arriba y introduzca la mosquitera sobre la solapa de la guia inferior (detalle A). Las escuadras inferiores son regulables y las superiores tienen sistema antivuelco.

NOTA: La cota "A" indica el ancho de la hoja de carpinteria de aluminio.

Id.	COMPONENTE	Ud.
1	Escuadra superior corredera	2
2	Perfil mosquitera corredera	4
3	Escuadra inferior corredera	2
4	Burlete neopreno negro	...
5	Rodamiento mosquiven corredera	2
6	Felpa mosquitera corredera 5 x 9	...

Proyectaremos la mosquitera que necesites en base a:

- **Uso de la mosquitera:** frecuente, puntual, paso de personas, paso de sillas de ruedas o carritos.
- **Utilidad de la mosquitera:** Protección contra insectos, protección contra el polvo, protección contra animales domésticos, protección contra pequeños reptiles, protección contra la contaminación, protección contra el polen, protección contra los ladrones, aireación de cocinas e industrias.
- **Espacio a proteger:** habitación, cocina, baño, salón, estudio, cenadero, pérgola, mirador , restaurante, escuela, nursery, hospital, geriátrico, puerta garaje, porche, piscina, solarium, jardín, bodega, secadero de jamón, secadero de tabaco, caravana, bungalow, barco, cabaña.
- **Entorno donde se instalará:** tipo de suelo, tipo de pared, exposición a la intemperie, interior, exterior, lugar de paso, dentro de hueco, fachada, sin soporte estructural.
- **Tamaño y dimensiones del espacio a proteger:** altura, ancho y largo condicionaran el sistema a escoger.
- **Estilo y diseño:** dentro de las posibilidades técnicas, debemos escoger un sistema que se acople al estilo y diseño del espacio a proteger. Para ello disponemos de varios sistemas y colores que se adaptaran a su estilo.
- **Tipo de instalación:** interior, exterior, dentro de hueco, por fachada, suelo libre, sin referente estructural, combinación paso y fijo, en arco o curva, premarco, empotrado solo suelo, empotrado integral.
- **Materiales de fabricación:** elegiremos los perfiles entre aluminio o PVC, las mallas entre fibra de vidrio, poliamida, poliéster, PET, aluminio o acero inoxidable según la resistencia necesaria para cada proyecto.
- **Presupuesto:** buscaremos las opciones que se ajusten a las necesidades financieras del cliente.