Instrucciones de Instalación

Mosquitera Enrollable Vertical

Instalación fácil en 3 pasos:

1er. paso: Instalar el Cabezal que contiene la tela enrollada:

Posicione el cajón cabezal horizontalmente en la parte superior del hueco de la ventana, por el exterior de esta. Procure que sea en la misma posición donde tomo las medidas de ancho y alto. Marque con un lapicero o un marcador, el lugar donde debe atornillar las testeras del cajón cabezal a derecha e izquierda. Si la superficie donde las atornillará es obra, perfórela con un taladro y brocas de vidia, y use tacos tipo Fisher del 5 (o de 6 mm.) y después atorníllelo. Si va atornillada sobre madera o aluminio no será necesario utilizar los tacos; utilize directamente tornillos de rosca madera o de chapa auto-roscantes respectivamente

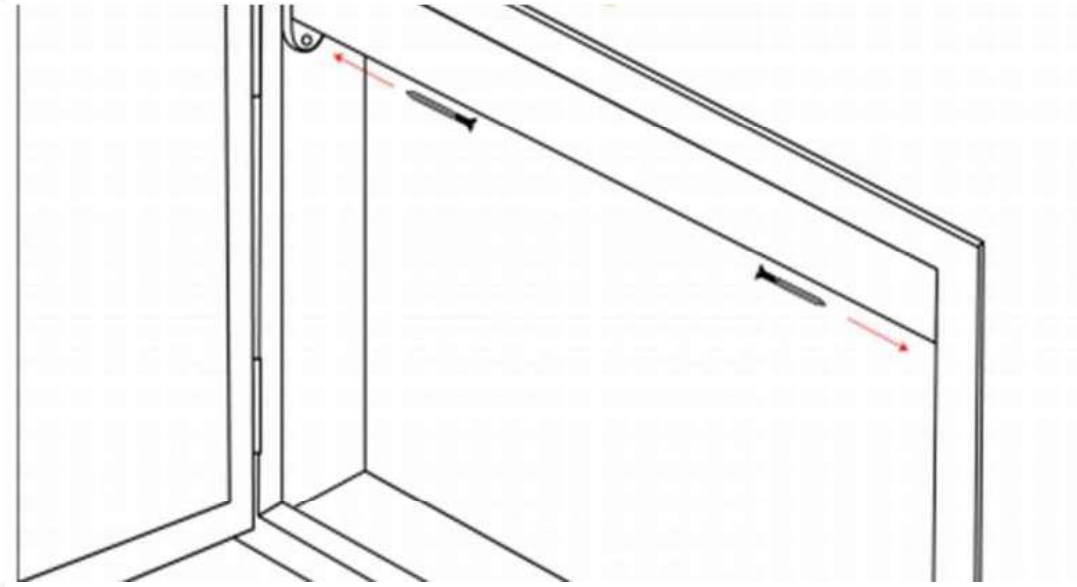

Instalación fácil en 3 pasos:

2º paso: Instalar las Guias Laterales:

Inserte, según dibujo adjunto, el tope cierre en la parte inferior de la guía lateral, en forma de que quede el cierre graduable (plástico con cierre en forma de seta) por el interior de la casa, como indica el dibujo. Observe que tenemos un cierre derecho y otro izquierdo. En caso de guía anti-viento, el felpudo a 45º debe quedar en ambas guias hacia el exterior y el tope cierre hacia el interior. Introduce la parte superior de la guía (dejando el tope cierre ya colocado en la parte inferior y con el cierre graduable hacia el lado interior) en la lengüeta de encaje del cajón cabezal ya instalado en el paso anterior, como indica el dibujo. Una guía en el lado derecho y otra en el lado izquierdo.

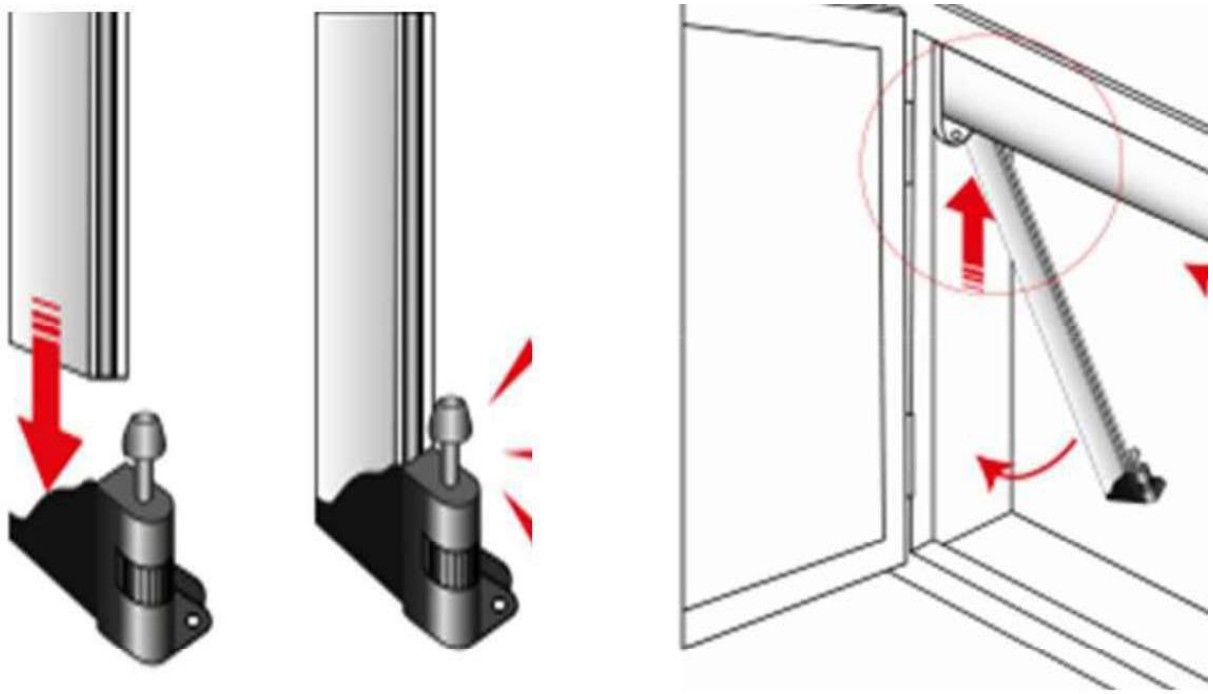

Instalación fácil en 3 pasos:

2º paso: Atornillar las Guias Laterales y graduar Cierres:

Usando un nivel sitúe perfectamente verticales y paralelas entre si las dos guías laterales. Si puede atornillar los cierres tope en la parte inferior de la ventana, hágalo, y no tendrá necesidad de atornillar las guías a la pared. Si no puede, haga previamente dos taladros en el fondo de las guías laterales aproximadamente a 10 cm de los extremos respectivos, y atorníllelos a la pared respetando el nivel. Si la superficie donde las atornillará es obra, perfórela con un taladro y brocas de vidia, y use tacos tipo Fisher del 5 (o de 6 mm.) y después atorníllelo. Si va atornillada sobre madera o aluminio no será necesario utilizar los tacos; utilize directamente tornillos de rosca madera o de chapa auto-roscantes respectivamente. Finalmente gradúe los topes cierre como indica el dibujo para nivelar el tensado de la tela mosquitera, así como ajustar la estanqueidad del felpudo inferior con la base de la ventana.

Uso: Para cerrar la mosquitera solamente deslize hacia abajo el perfil tirador poniendo los dedos en las manijas plásticas y al final de su recorrido quedara cerrada. Para abrir, ponga las dos manos en las manijas plásticas, presione hacia abajo y inmediatamente con los nudillos hacia el exterior y la mosquitera se liberará del tope cierre, y se abrirá. Si desea que la apertura de la mosquitera sea muy suave utilice el decelarador (opcion en hoja de pedido). Este frenará la fuerza del muelle de la mosquitera, permitiendo una apertura suave y lenta.

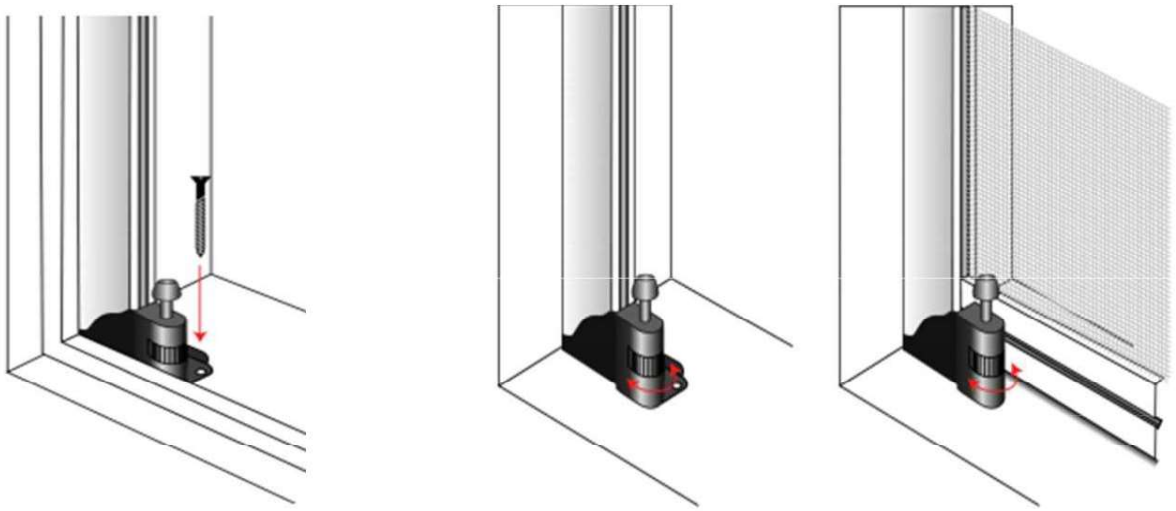

Proyectaremos la mosquitera que necesites en base a:

- **Uso de la mosquitera:** frecuente, puntual, paso de personas, paso de sillas de ruedas o carritos.
- **Utilidad de la mosquitera:** Protección contra insectos, protección contra el polvo, protección contra animales domésticos, protección contra pequeños reptiles, protección contra la contaminación, protección contra el polen, protección contra los ladrones, aireación de cocinas e industrias.
- **Espacio a proteger:** habitación, cocina, baño, salón, estudio, cenadero, pérgola, mirador , restaurante, escuela, nursery, hospital, geriátrico, puerta garaje, porche, piscina, solarium, jardín, bodega, secadero de jamón, secadero de tabaco, caravana, bungalow, barco, cabaña.
- **Entorno donde se instalará:** tipo de suelo, tipo de pared, exposición a la intemperie, interior, exterior, lugar de paso, dentro de hueco, fachada, sin soporte estructural.
- **Tamaño y dimensiones del espacio a proteger:** altura, ancho y largo condicionaran el sistema a escoger.
- **Estilo y diseño:** dentro de las posibilidades técnicas, debemos escoger un sistema que se acople al estilo y diseño del espacio a proteger. Para ello disponemos de varios sistemas y colores que se adaptaran a su estilo.
- **Tipo de instalación:** interior, exterior, dentro de hueco, por fachada, suelo libre, sin referente estructural, combinación paso y fijo, en arco o curva, premarco, empotrado solo suelo, empotrado integral.
- **Materiales de fabricación:** elegiremos los perfiles entre aluminio o PVC, las mallas entre fibra de vidrio, poliamida, poliéster, PET, aluminio o acero inoxidable según la resistencia necesaria para cada proyecto.
- **Presupuesto:** buscaremos las opciones que se ajusten a las necesidades financieras del cliente.